ИНО.14509

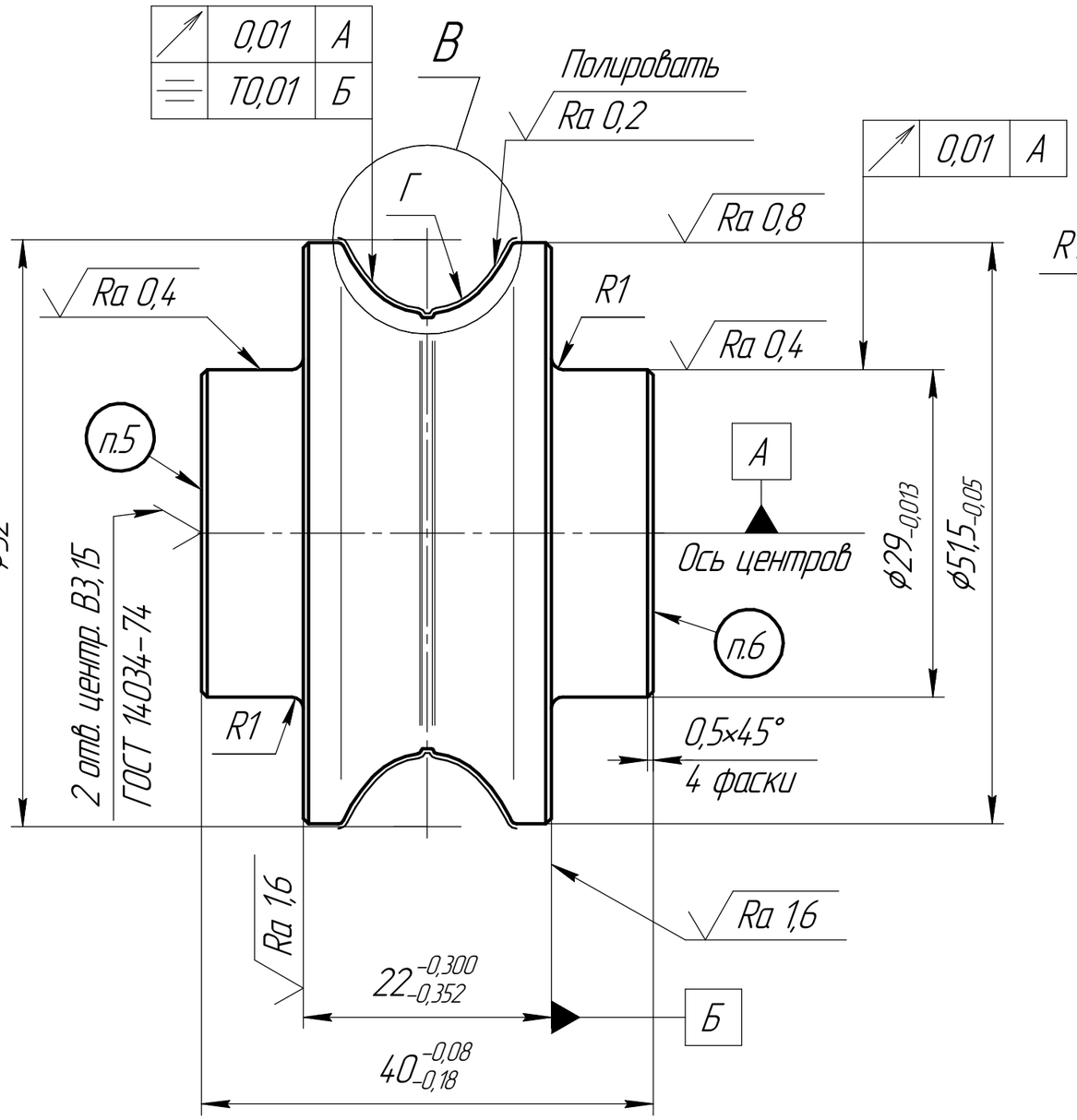

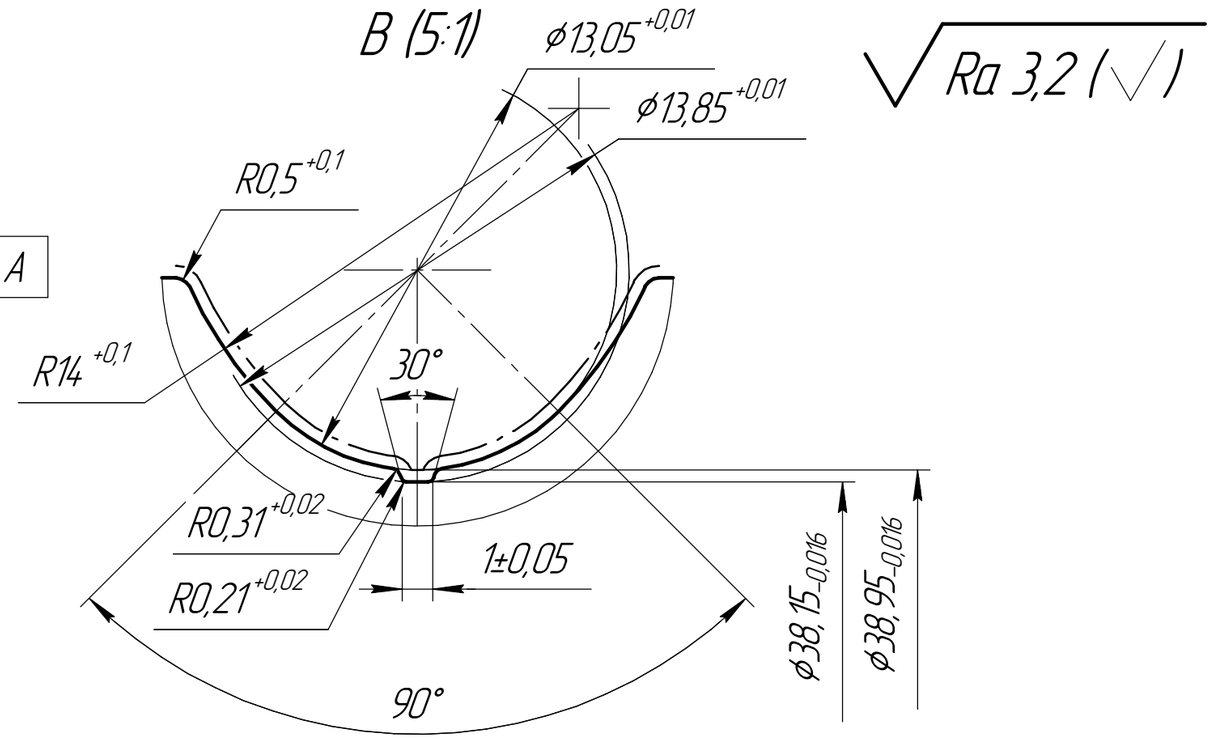

1 56...63 HRC.

~~2 Материал заменитель Сталь марок 6Х4М2ФС-Ш, Х6ВФ-Ш, Х12Ф1-Ш ГОСТ 5950-2000.~~

3 ГОСТ 30893.1 – т.

4 *Размер для справок.

5 Маркировать: обозначение, марку стали.

6 Маркировать: номер паспорта, порядковый номер ролика в партии.

7 После шлифовки по кальке – копиру профиля Г выполнить релаксационный отпуск.

8 Остальные ТТ по СТП 178-2002.

					Труба ребристая ϕ13,8хϕ13,0хϕ10,0		
					Цех 80	Стан ХПТР 8-15	
					ИНО.14509		
4	Зам.	3751-23		07.07.2023	Ролик	Лит.	Масса	Масштаб
Изм.	Лист	№ докум.	Подп.	Дата		И	0,37	2:1
Разраб.		А.Н. Чувашов	<Подп.>	07.07.2023		Лист	Листов 1	
Пров.								
Т.контр.								
		А.И. Шахмина	<Подп.>	07.07.2023	Сталь Х12МФ-Ш ГОСТ 5950-2000	АО ЧМЗ	
Н.контр.		С.А. Герасимов	<Подп.>	07.07.2023			
Утв.		Н.В. Чувашов	<Подп.>	07.07.2023			

Перв. примен. | Справ. № | Подп. и дата | Инв. № дубл. | Взам. инв. № | Подп. и дата <Подп.> 07.07.2023 | Инв. № подл. 21967

Копировал | Формат А3